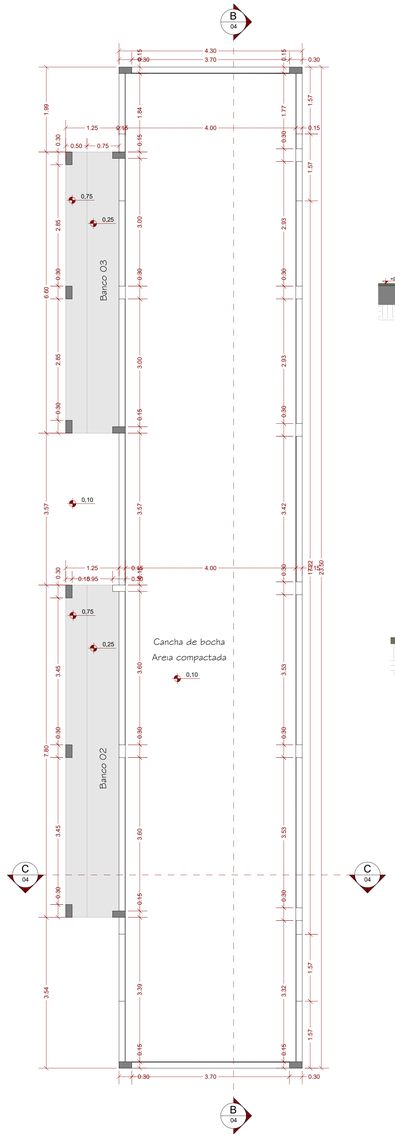

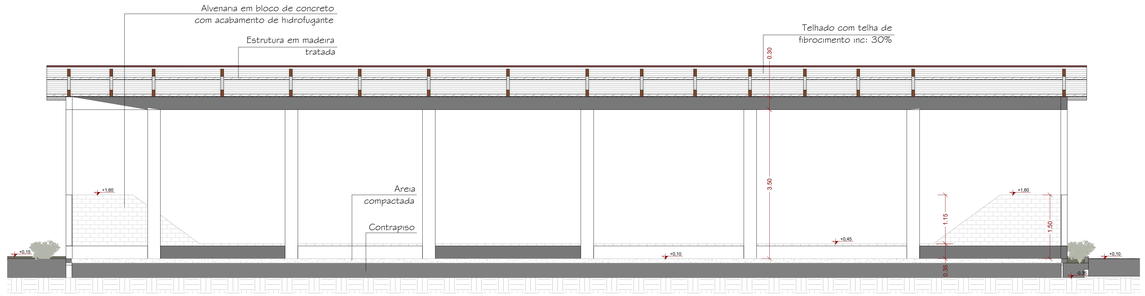

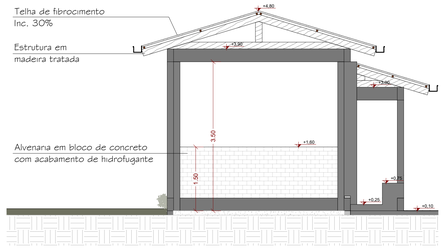

Equipamentos	Surf duplo	Rotação vertical duplo	Alongador com três alturas	Simulador de remo individual	Pressão de pernas triplo	Esqui triplo	Simulador de caminhada triplo
Vista superior							
Vista frontal							
Vista lateral							

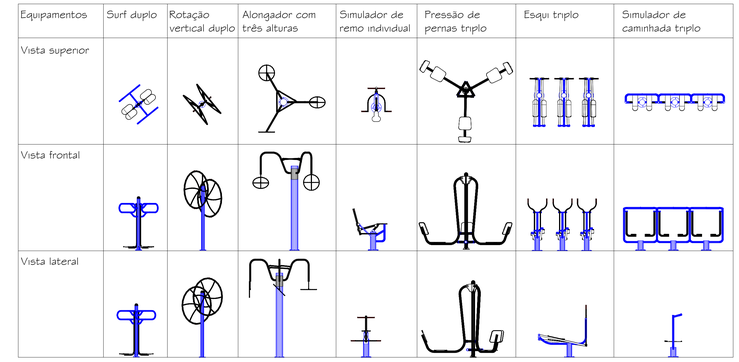

BRINQUEDOS PARQUE

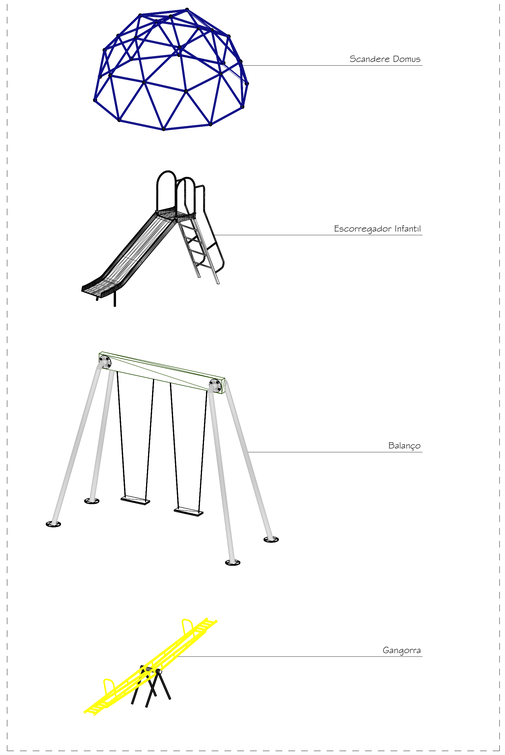

DETALHAMENTO BANCO EM CONCRETO

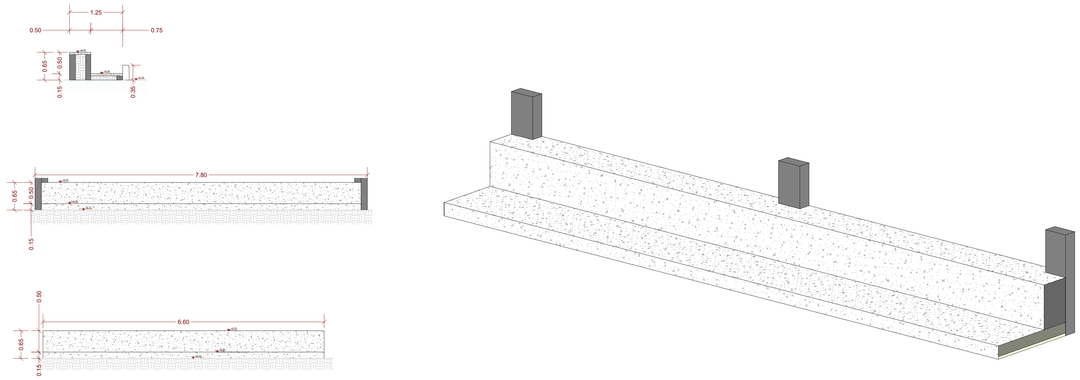

DETALHAMENTO BANCO METÁLICO COM MADEIRA

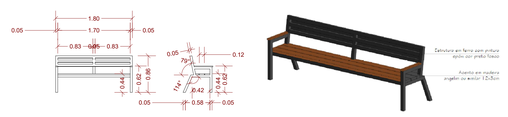

DETALHAMENTO LIXEIRA

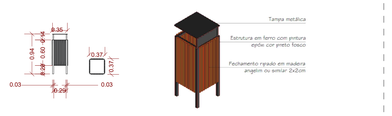

Documento assinado digitalmente
ODILON CORAL PIETSCH
Data: 09/12/2025 10:03:54-0300
Verifique em https://validar.iti.gov.br

PREFEITURA MUNICIPAL DE ARARANGUA - SC
SECRETARIA DE OBRAS, VIAÇÃO E SERVIÇOS URBANOS
RUA DA VERDADEIRA DE QUIT - CENTRO
ADM. CESAR A. CESAR / CRISTIANO S. COSTA

PREFEITURA MUNICIPAL DE ARARANGUÁ
PRAÇA CAVERAZINHO

PROJETO: ARQUITETONICO

BAIRRO : CAVERAZINHO
LOCAL : RODOVIA MUNICIPAL ANTENOR LUCIDONIO RAFAEL
TRECHO:

DRENAGEM PLUVIAL	
ÁREA DE CALÇADA	636,46M²
EXTENSÃO PAV.	
ÁREA:	3041,10m²
EXTENSÃO MEIO FIO	326,69m²
DATA:	NOVEMBRO / 2025
LEVANTAMENTO:	
PROJETO	

RESP. TECNICO
- ODILON CORAL PIETSCH

ASSUNTO
- PLANTA BAIXA CANCHA DE BOCHA
- DETALHES PARQUE INFANTIL
- DETALHES ACADEMIA
- CORTE CANCHA DE BOCHA

PRANCHA 2 / 5