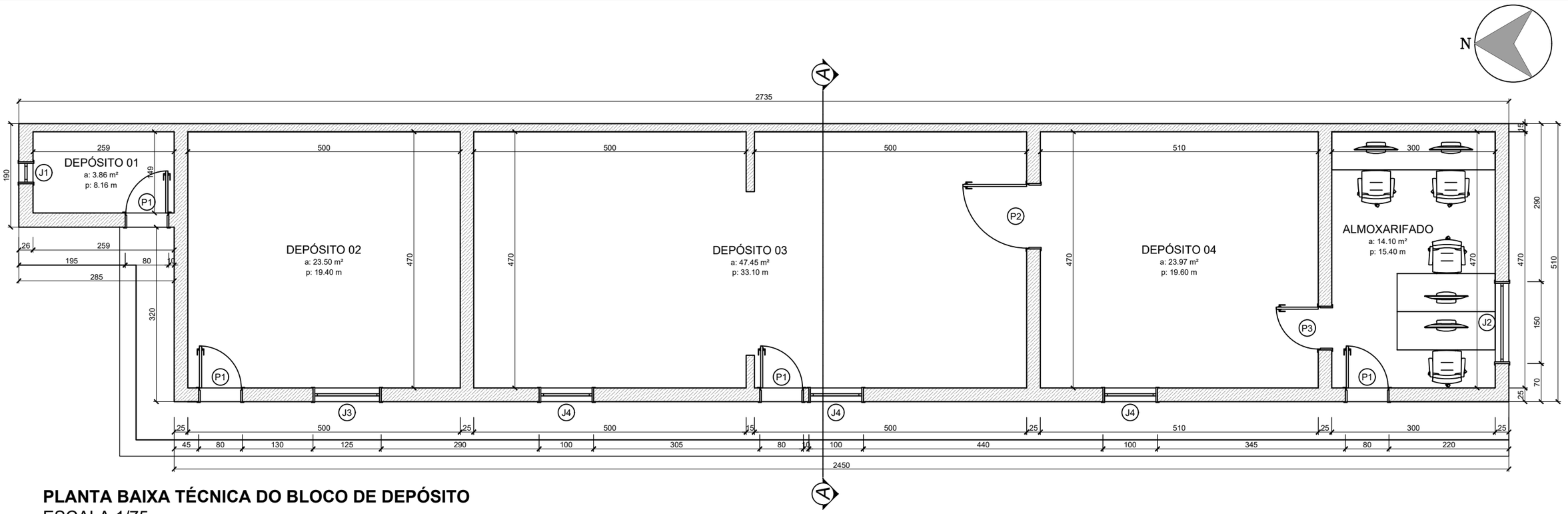

PLANTA BAIXA TÉCNICA DO BLOCO DE DEPÓSITO
ESCALA 1/75

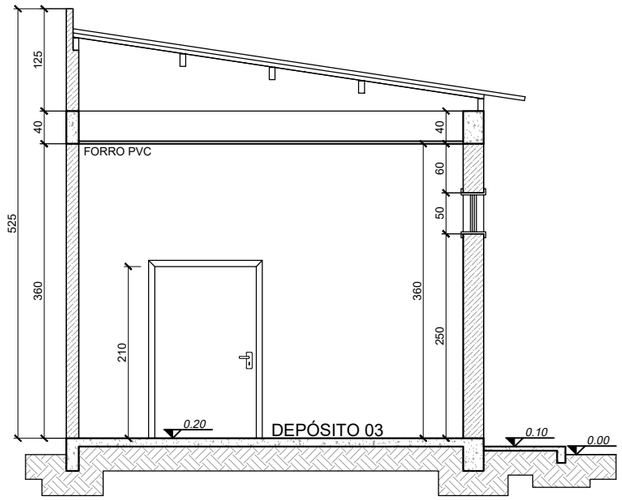

CORTE AA
ESCALA 1/75

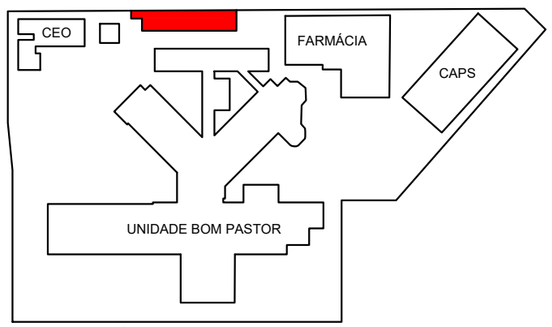

LOCAÇÃO NO TERRENO
SEM ESCALA

TABELA DE ESQUADRIAS

COD	TIPO	LARGURA	ALTURA	PARAPEITO	MATERIAL	QTD	ÁREA (m²)
J1	Janela basculante	40	70	180	Alumínio e Vidro	1	0.28
J2	Janela máximo-ar	150	100	115	Alumínio e Vidro	1	1.50
J3	Janela máximo-ar	125	100	95	Alumínio e Vidro	1	1.25
J4	Janela máximo-ar	100	50	250	Alumínio e Vidro	3	0.50
P1	Porta de abrir	80	190	-	Madeira Maciça	4	1.52
P2	Porta de abrir	120	190	-	Madeira Chapeada Interna	1	2.28
P3	Porta de abrir	80	190	-	Madeira Chapeada Interna	1	1.52

Documento assinado digitalmente
gov.br
ODILON CORAL PIETSCH
Data: 12/06/2026 10:03:28-0300
Verifique em https://validar.iti.gov.br

PREFEITURA MUNICIPAL DE ARARANGUA - SC
SECRETARIA DE OBRAS, VIAÇÃO
E SERVIÇOS URBANOS
RUA Dr. VIRGULINO DE QUEI .200 - CENTRO
ADM. CESAR A. CESAR / CRISTIANO S. COSTA

PREFEITURA MUNICIPAL DE ARARANGUÁ
URBANIZAÇÃO BOM PASTOR

PROJETO
ARQUITETONICO

BAIRRO : CENTRO

LOCAL : RUA CORONEL APOLINÁRIO PEREIRA

PLANTA BAIXA, CORTE E DETALHAMENTOS
BLOCO DE DEPÓSITO

RESP. TECNICO

ASSUNTO
- PLANTA DE LOCAÇÃO
- PLANTA BAIXA TÉCNICA
- CORTE AA
- TABELA DE ESQUADRIAS

DATA: JUNHO / 2026

LEVANTAMENTO: João Gustavo Ferreira
PROJETO: João Gustavo Ferreira

PRANCHA 1 / 2